天演四路II代

四机位无线图传

Model: 7060*4+3060

- 支持4路无线音视频传输
- 4*4MIMO及波束赋形技术，提升传输距离和抗干扰能力
- 传输距离可达800米
- 采用H.265编解码技术，超低延时70ms，高画质低延时
- 支持自动、手动扫频；频道自动切换及干扰分析
- 支持SDI、HDMI、LAN口拉流同时输出
- 支持使用平板天线提升传输距离
- 支持Tally及云台摄像机控制





产品接口

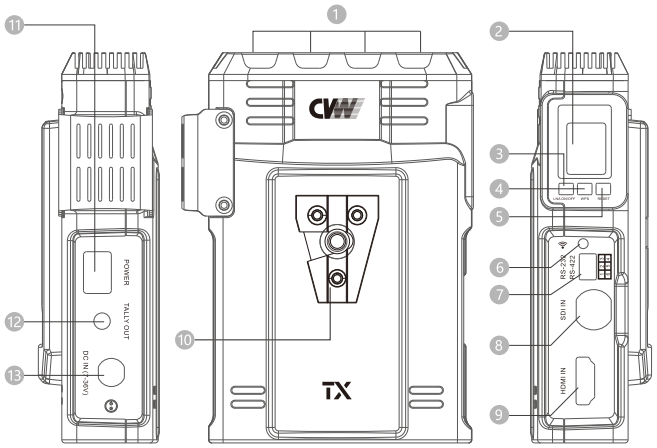

① 天线接口 ② OLED显示屏 ③ LNA ON/OFF按键 ④ WPS 按键 ⑤ 复位按键
⑥ 网络及低电量指示灯 ⑦ RS232/422接口 ⑧ SDI IN接口 ⑨ HDMI IN接口 ⑩ V扣
⑪ 电源开关 ⑫ TALLY OUT接口 ⑬ 电源输入

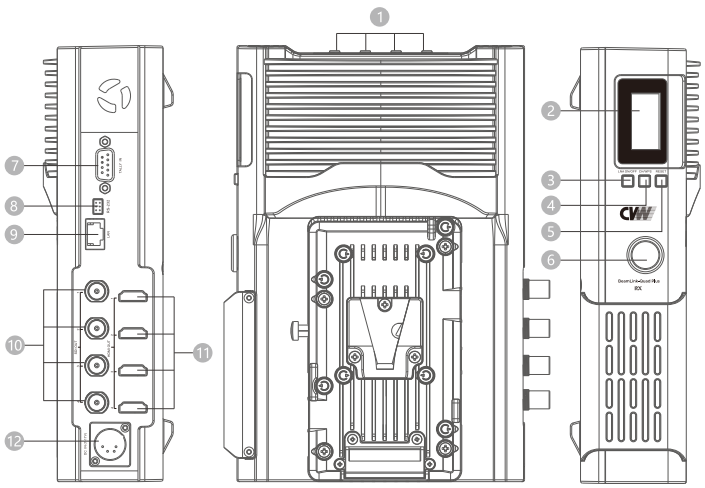

① 天线接口 ② OLED显示屏 ③ LNA ON/OFF按键 ④ CH/WPS 按键
⑤ 复位按键 ⑥ 电源开关 ⑦ TALLY IN接口 ⑧ RS232/422接口
⑨ LAN接口 ⑩ SDI OUT接口 ⑪ HDMI OUT接口 ⑫ 电源输入



应用示意

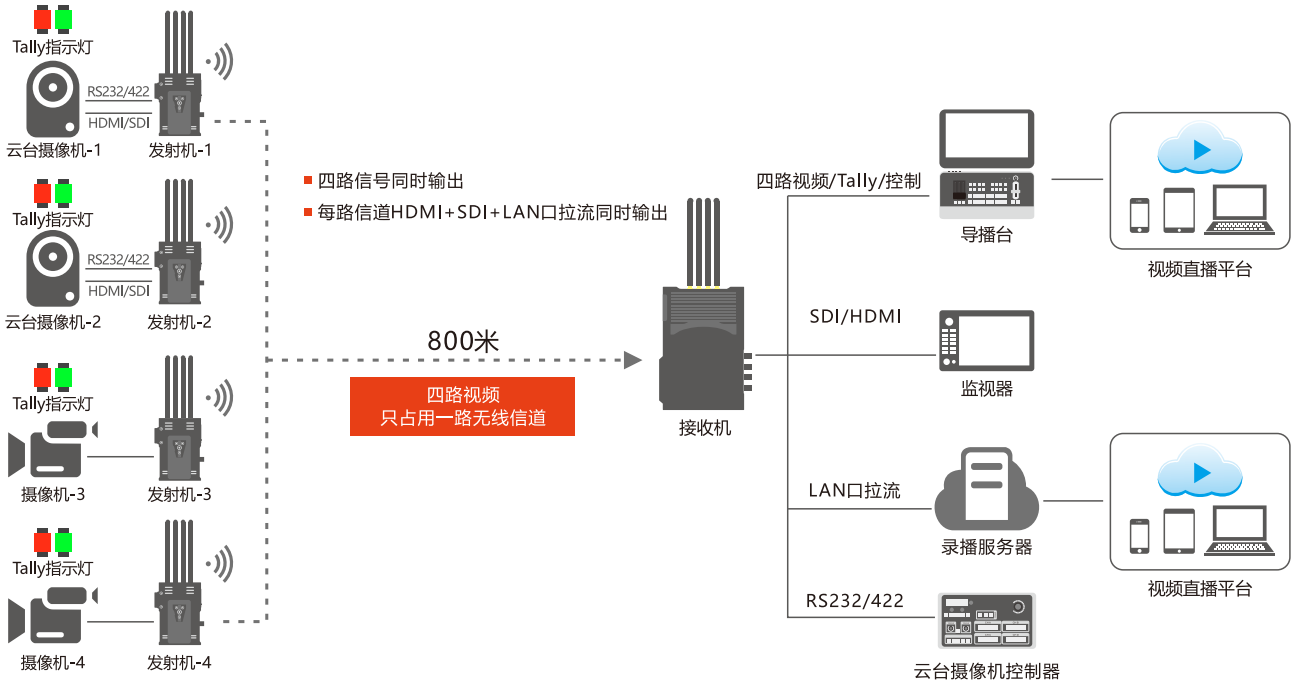

规格参数

项目	发射机：7060*4	接收机：3060
天线方式	4*4 MIMO 5dBi外置天线	
工作频率	5.1~5.8GHz	
分辨率	720P 50/59.94/60, 1080P 23.98/24/25/29.97/30/50/59.94/60, 1080I 50/59.94/60	
输入/输出	HDMI, 3G-SDI, Tally, RS232/422	RS232/422, Tally*1, HDMI*4, 3G-SDI*4, RJ45
发射功率	17dBm（每天线）	接收灵敏度:≤-70dBm
信道带宽	40MHz	
传输距离	空旷距离最远可达约800米	
音频格式	AAC	
视频压缩格式	H.265	
工作电压范围	7-17V	7-36V
工作电源	DC 12V/2A	DC 12V/3A
整机功耗	10W	20W
产品尺寸(mm)	94(L)*39(W)*126(H)	176(L) *81(W)*235(H)
温度范围	-10~50°C(工作温度）；-20~80°C(存储温度)	-10~50°C(工作温度）；-20~80°C(存储温度)

包装清单



发射机 *4　接收机 *1　天线 *24　SDI线 *8　D-TAP转LEMO2芯电源线 *4　电源适配器 *1　豌豆荚怪手 *4　RS232线 *5

深圳市視晶无线技术有限公司
SHENZHEN CRYSTAL VIDEO TECHNOLOGY CO.,LTD
深圳市宝安中心区宝源路F518时尚创意园F12栋
ADD:F12,F518 Idea Land,Baoyuan Road,Baoan Central Area,Shenzhen,China
邮编：518102　网址：www.cv-hd.cn
电话：+86-755-27750518　传真：+86-755-29188427
E-mail：Sales@cv-hd.com　E-mail：Marketing@cv-hd.com